感染予防対策商品

非接触型体温計

身体に触れずに体温の
測定ができます。
イベント会場の来場者
体温のチェックに最適。
瞬時に測定できます。
疲れにくいグリップと
トリガーを引くだけの
簡単操作で誰でもお使い
いただけます。

瞬時に測定！

約１秒

1日（24h）

3,300円（税込）

飛沫感染防止アクリルパネル

デスクの上に設置できる
透明アクリルパネル。
飛沫防止に有効な高さ 1400 ㎜
（有効高さは机高 700 ㎜を含む）
をきっちりガードします。
短いスリットに脚部を刺して
設置すれば受け渡し可能な
スペースを開けることもできます。

1日（24h）

4,400円（税込）

販売価格

※オーダーの内容により価格は変動します

22,000円（税込）～

オーダー製作可能

サイズ・形状加工など
ご相談ください！

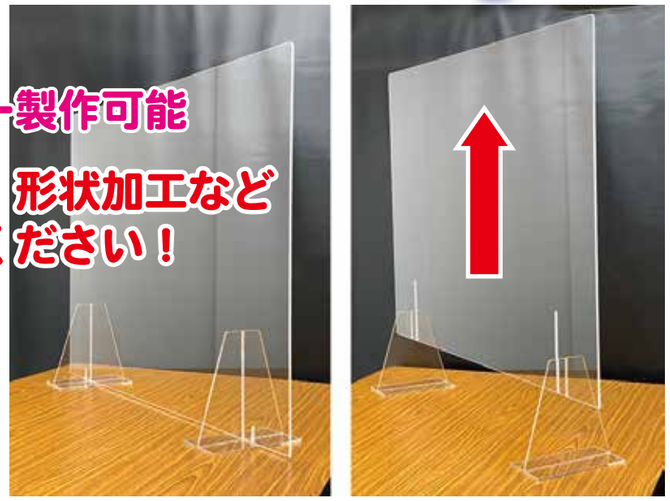

受け渡しの出来る２WAY プロテクション

サーモグラフィー

監視カメラ型サーモグラフィー

※本製品は体温の計測用ではありません。
※正確な体温測定には体温計をご使用ください。

1日（24h）

66,000円（税込）

※取付工事費用は別途

広範囲をカバーする監視カメラ
タイプの赤外線サーモグラフィー。
イベント会場などの来場者を簡単に
体温スクリーニング可能です。
専用の三脚に固定できます。
AI（人工知能）による顔認識でより
スピーディな温度測定が可能。
設定温度以上の体温を検知すると
自動的に警告音が発生します。

フェイスシールド（使い捨て）

マジックテープタイプ

販売価格

62,700円（税込）

150 個セット

マスク取付けタイプ

販売価格

※マスクは付属しません

2,200円（税込）

10 枚セット

1 枚あたり 220円

その他にも感染対策用品を数多く取り揃えております！ご相談ください

京都レントオール
京都市上京区今出川通大宮西入ル元北小路町 176 番地
☎（075）-432-0199
https://kyoto-rentall.com

感染予防対策商品

飛沫感染予防パーテーション

屋内外問わずに設置できる
飛沫予防のガードです。
フレーム、ベース、シート
がセットになった一式販売
商品です。
複数台を並べてご使用いた
だくことも出来ます。
連結シートを間に入れると
隙間なくガードすることが
可能です。

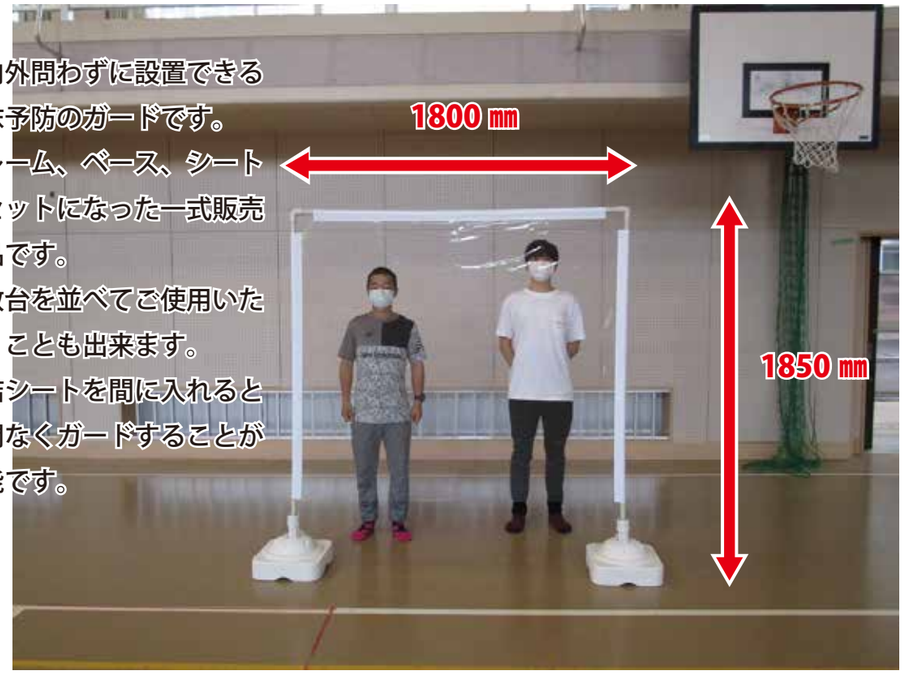

飛沫感染予防パーテーション（1 式）

販売価格

24,200円（税込）

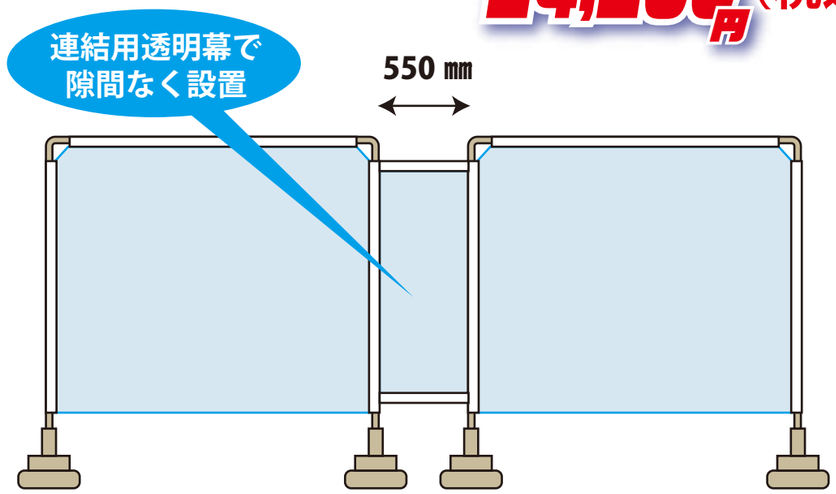

連結用透明幕

パーテーション同士の間に
設置できる連結用の透明幕です。

販売価格

5,500円（税込）

空気清浄機

空気清浄機（大）

1 日（24h） 約 30 畳

8,800円（税込）

空気清浄機（小）

1 日（24h） 約 15 畳

5,500円（税込）

家電用品・扇風機・各種取り揃えております。
お電話・メールにてお問合せください。

ベルトインポール

1 日（24h）

3,300円（税込）

体温測定などの待機列や
入口動線の誘導に最適

ベルト長さ：50~1500 ㎜

プラチェーン・ロープポールなど
各種取り揃えております。
お電話・メールにてお問合せ下さい。

パーテーションパネル

H2100×W900 タイプ

1 日（24h）

4,400円（税込）

H1800×W900 タイプ

1 日（24h）

3,850円（税込）

※レンタルは 1 枚単位の料金です。
※長期レンタルもご利用いただけます

ソーシャルディスタンスの確保に
小間ブースなどを簡単に設営可能です。
待機場所や目隠し等、様々な用途で
お使いいただけます。

京都レントオール
京都市上京区今出川通大宮西入ル元北小路町 176 番地
☎(075)-432-0199
https://kyoto-rentall.com